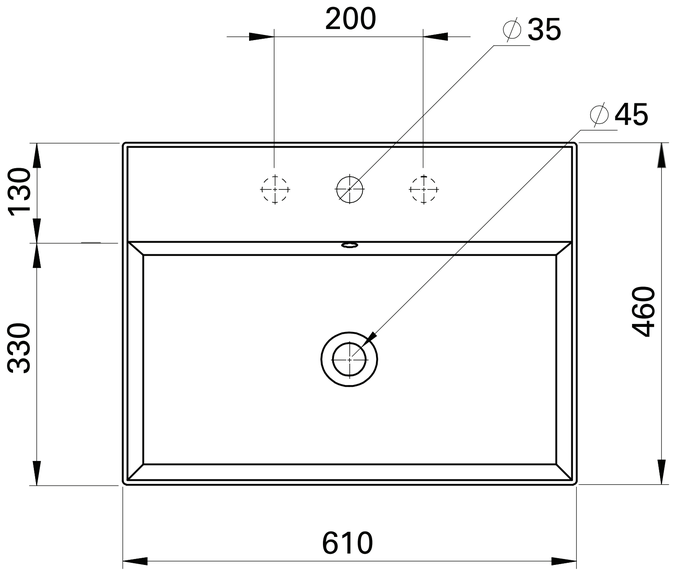
200
∅35
∅45
130
330
460
610

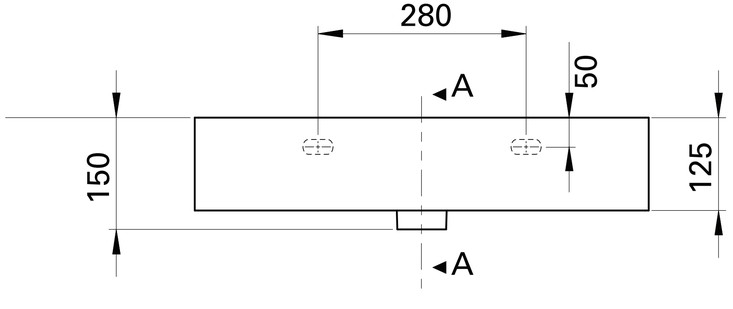
280
50
A
150
125
A

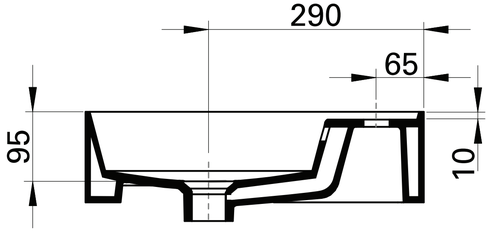
290
65
95
10