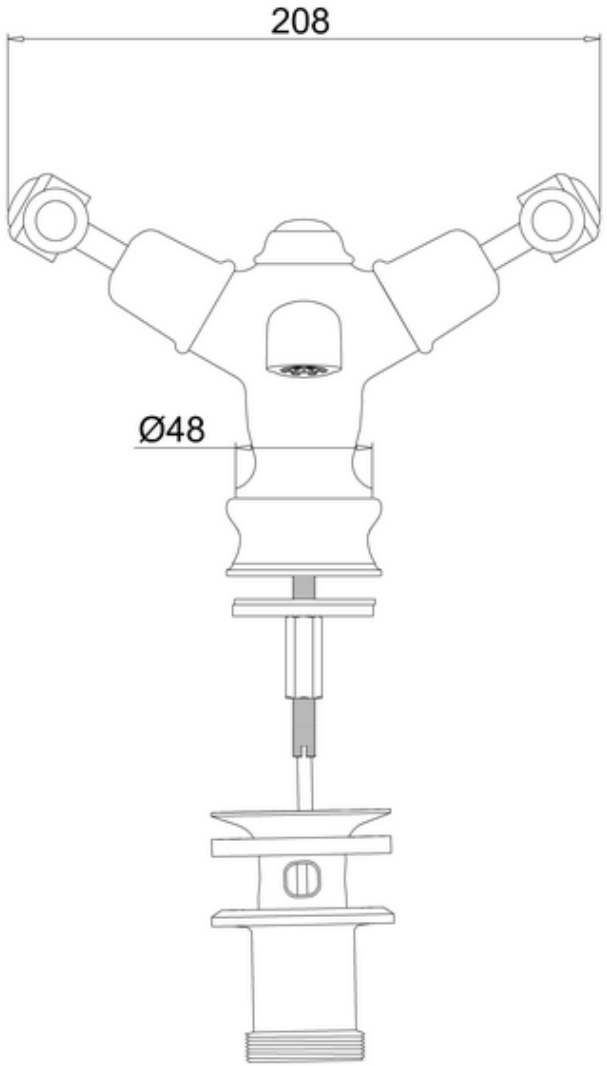
208
Ø48

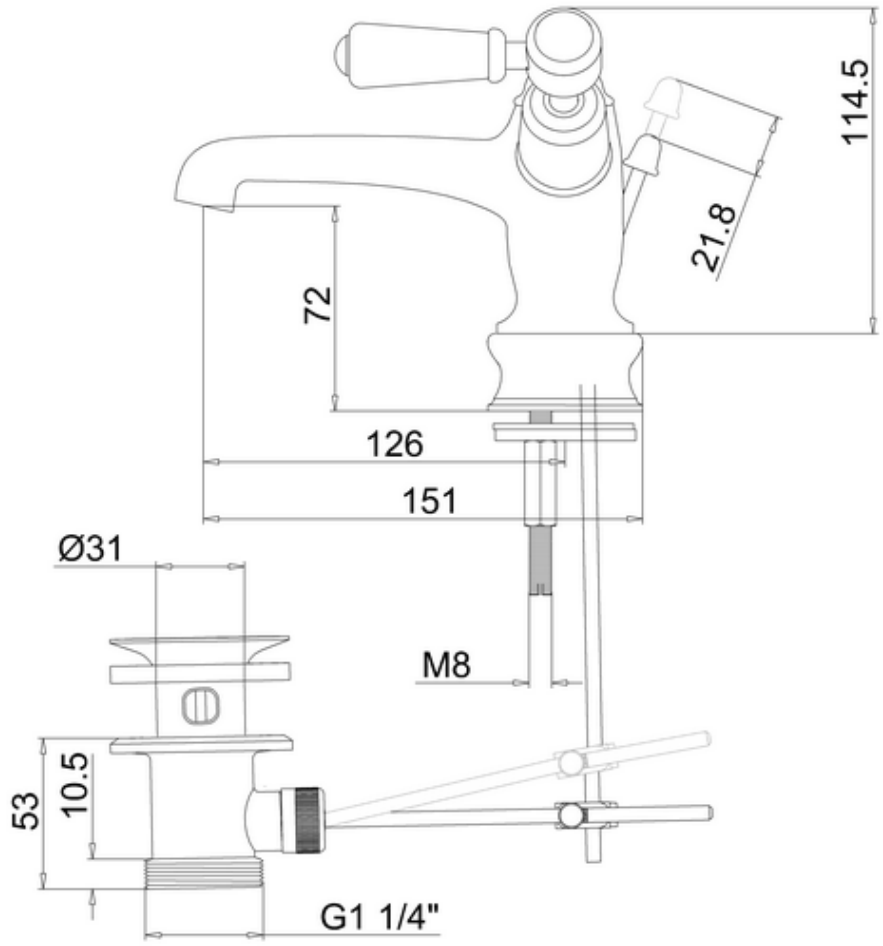
114.5
21.8
72
126
151
Ø31
M8
53
10.5
G1 1/4"