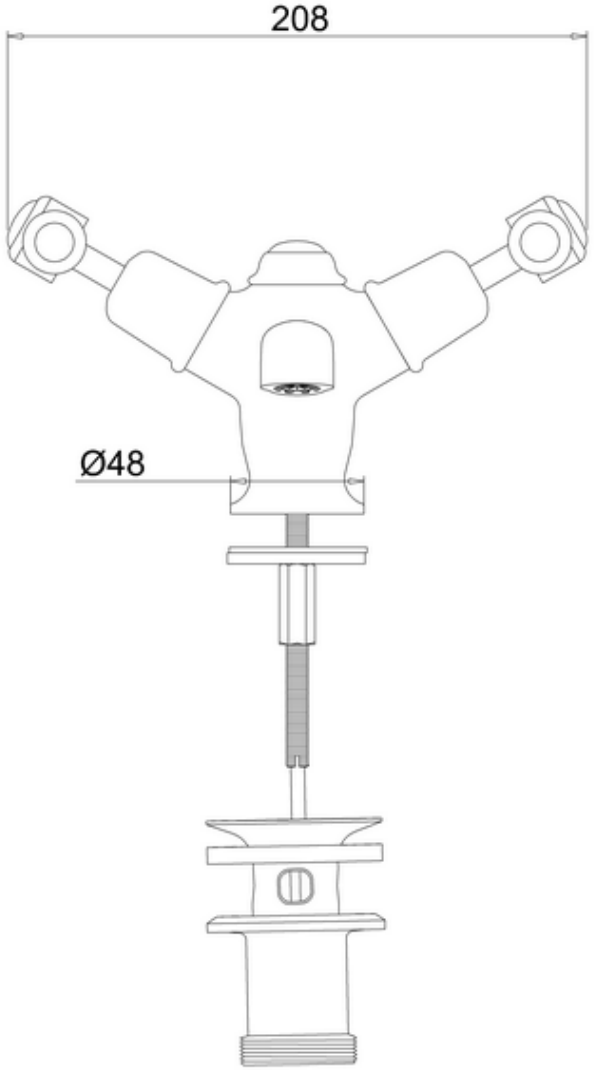
208
Ø48

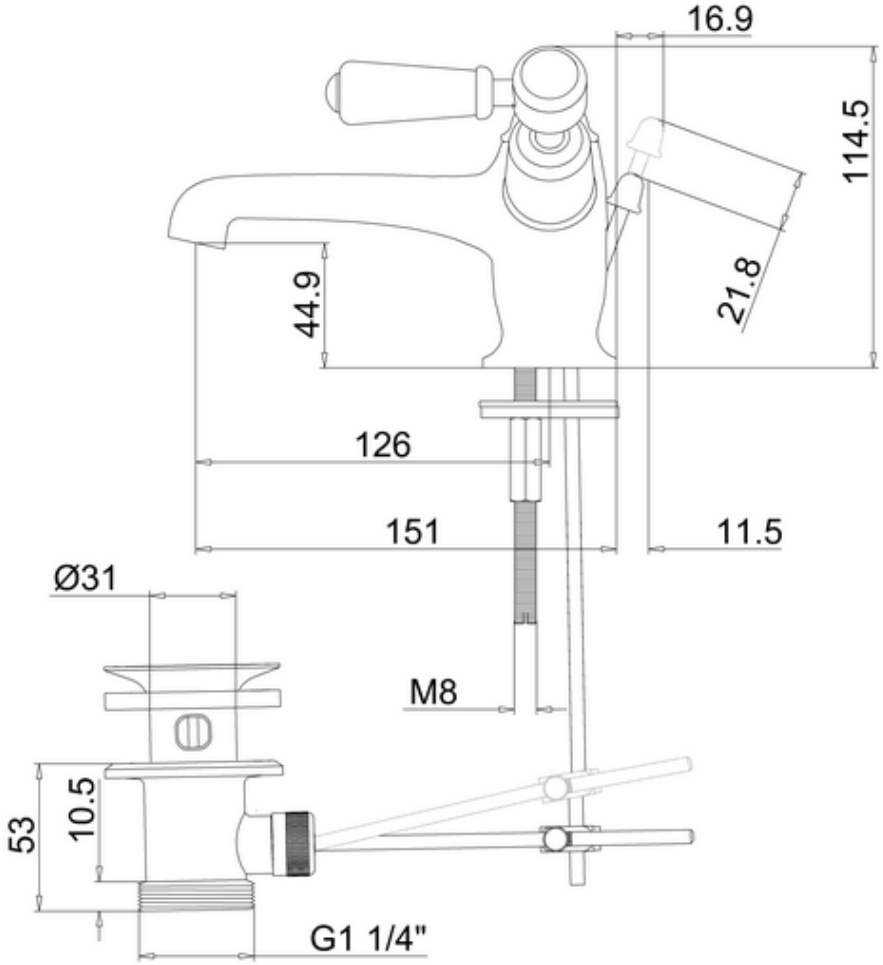
16.9
114.5
21.8
44.9
126
151
11.5
Ø31
M8
53
10.5
G1 1/4"