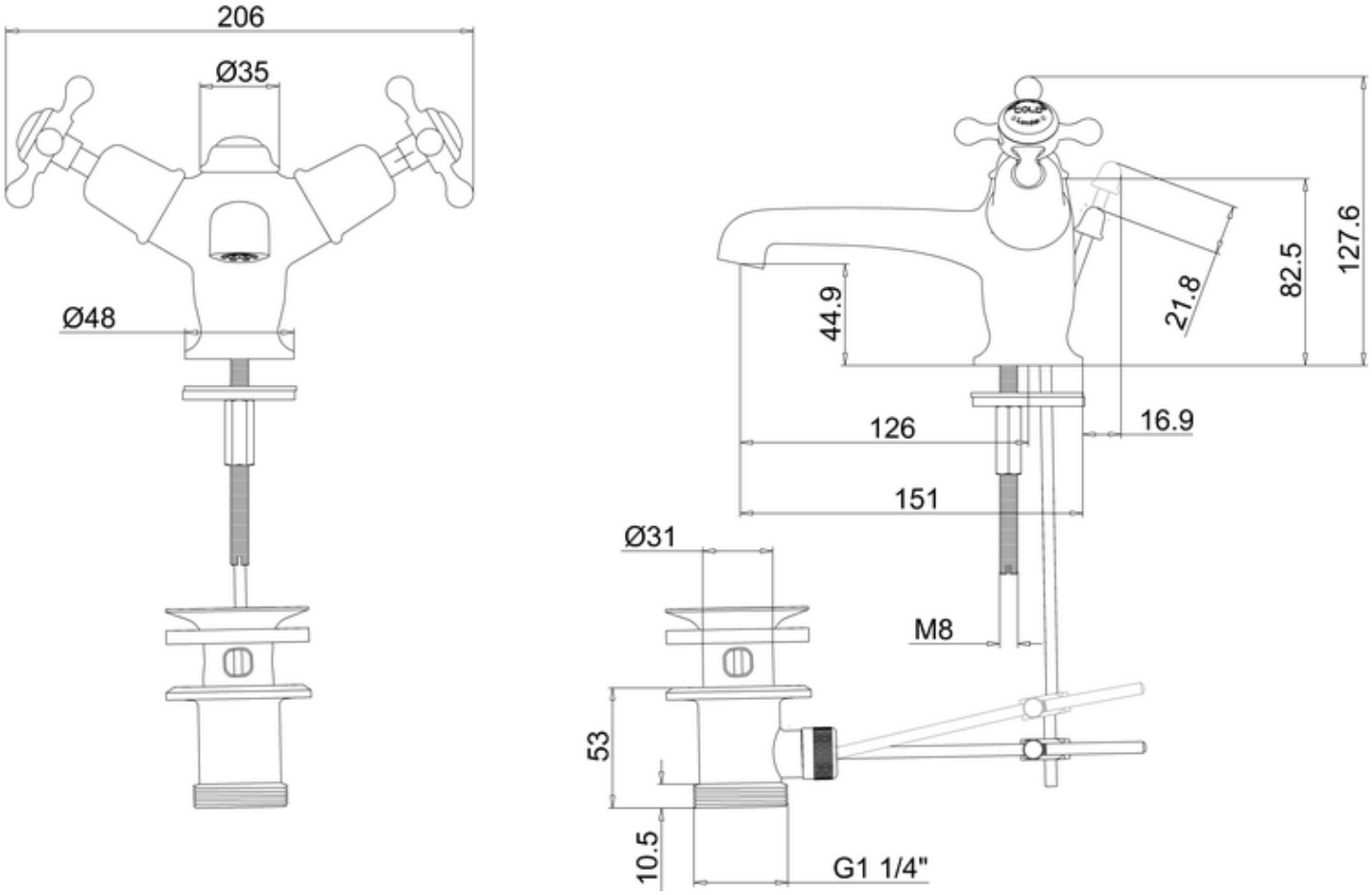
206
Ø35
Ø48
44.9
21.8
82.5
127.6
126
16.9
151
Ø31
M8
53
10.5
G1 1/4"