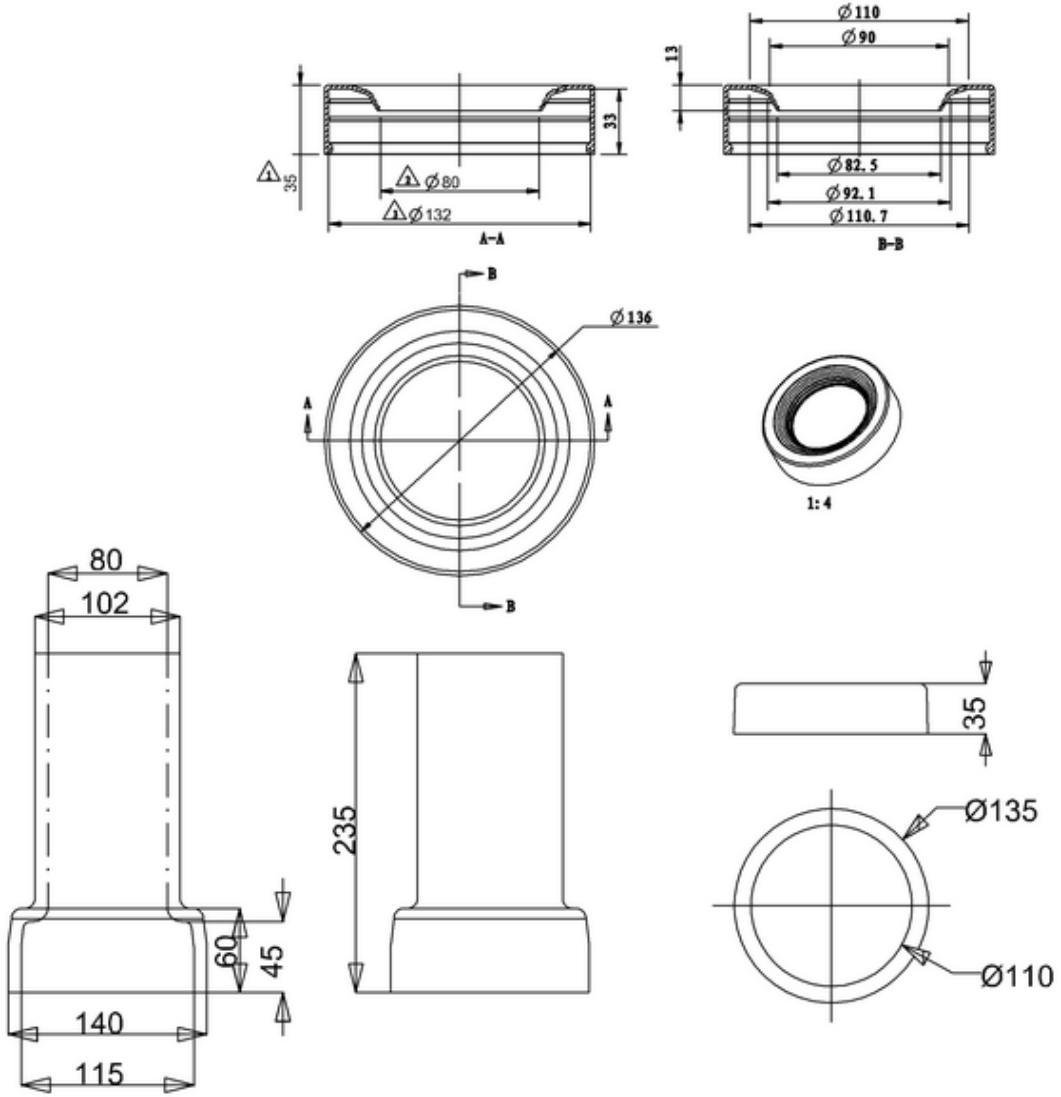
Ø110
Ø90
13
33
35
Ø80
Ø132
A-A
Ø82.5
Ø92.1
Ø110.7
B-B
B
Ø136
A
1:4
80
102
235
35
Ø135
60
45
140
115
Ø110